DIVIDIVETRO

DividiVetro

CATALOGO TECNICO

secco sistemi

La Maggior Azienda Italiana Produttrice di Sistemi per Serramenti
in Acciaio e Metalli Evoluti

GOTIC

REGULAR

THIN

DIVIDIVETRO

Sistema di fermavetri, dividivetro e guarnizioni per applicazione su vetrature per la divisione architettonica delle specchiature, in acciaio zincato, acciaio inox, corten, bronzofinestra.

GOTIC

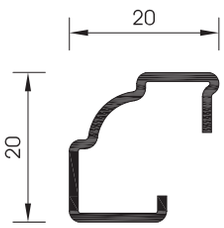

2028

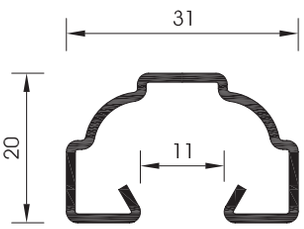

2030

REGULAR

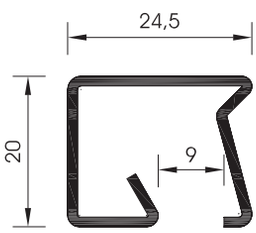

2008

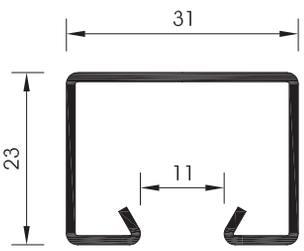

2031

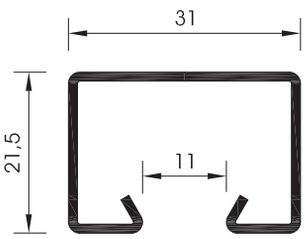

2032

THIN

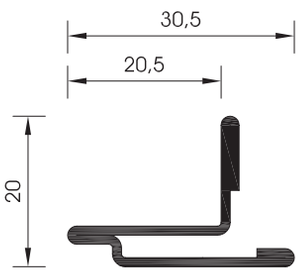

2038

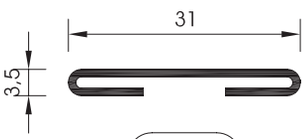

2034

DIVIDIVETRI ESTERNI

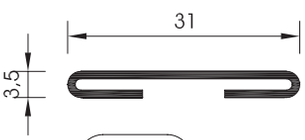

2034

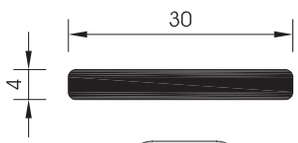

2035

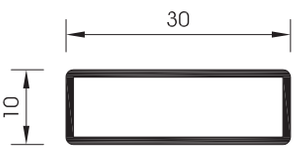

1234

DIVIDIVETRO

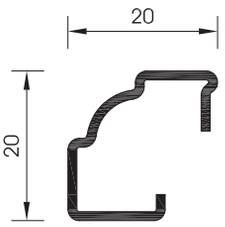

P. 2028

Fermavetro
Acciaio zincato, acciaio inox Aisi 304 e Aisi 316, ottone, corten

Peso = 0,53 kg/m (acciaio zincato, inox, corten)
Peso = 0,57 kg/m (bronzofinestra)
Lunghezza = 6 m

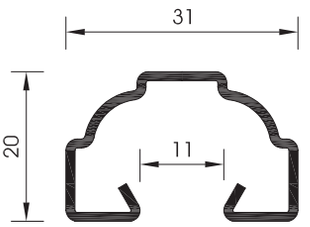

P. 2030

Dividivetro interno
Acciaio zincato, acciaio inox Aisi 304 e Aisi 316, ottone, corten

Peso = 0,92 kg/m (acciaio zincato, inox, corten)
Peso = 0,99 kg/m (bronzofinestra)
Lunghezza = 6 m

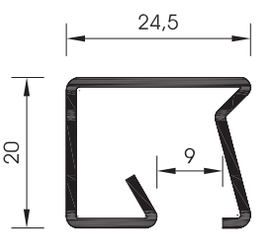

P. 2008

Fermavetro
Acciaio zincato, acciaio inox Aisi 304 e Aisi 316, ottone, corten

Peso = 0,73 kg/m (acciaio zincato, inox, corten)
Peso = 0,76 kg/m (bronzofinestra)
Lunghezza = 6 m

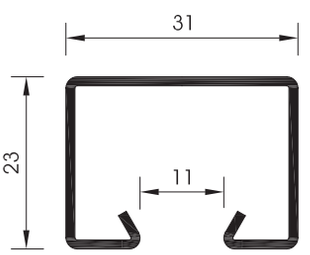

P. 2031

Dividivetro interno
Acciaio zincato, acciaio inox Aisi 304 e Aisi 316, ottone, corten

Peso = 1,08 kg/m (acciaio zincato, inox, corten)
Peso = 1,17 kg/m (bronzofinestra)
Lunghezza = 4 m

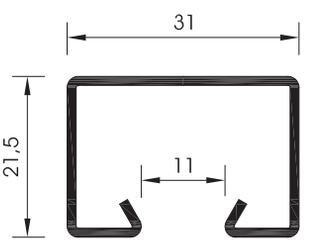

P. 2032

Dividivetro interno
Acciaio zincato, acciaio inox Aisi 304 e Aisi 316, ottone, corten

Peso = 1,05 kg/m (acciaio zincato, inox, corten)
Peso = 1,14 kg/m (bronzofinestra)
Lunghezza = 4 m

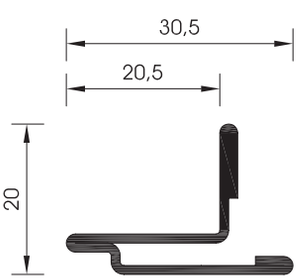

P. 2038

Fermavetro
Acciaio zincato, acciaio inox Aisi 304 e Aisi 316, ottone, corten

Peso = 0,90 kg/m (acciaio zincato, inox, corten)
Peso = 0,97 kg/m (bronzofinestra)
Lunghezza = 6 m

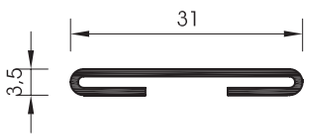

P. 2034

Dividivetro esterno e interno
Acciaio zincato, acciaio inox Aisi 304 e Aisi 316, ottone, corten

Peso = 0,60 kg/m (acciaio zincato, inox, corten)
Peso = 0,65 kg/m (bronzofinestra)
Lunghezza = 4 m

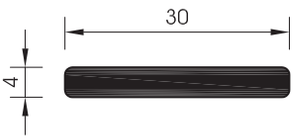

P. 2035

Dividivetro esterno
Acciaio zincato

Peso = 0.95 kg/m (acciaio zincato)
Lunghezza = 6 m

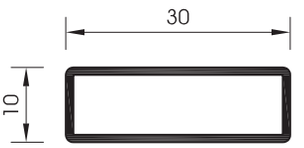

P. 1234

Dividivetro esterno
Acciaio zincato

Peso = 0,95 kg/m (acciaio zincato)
Lunghezza = 6 m

Per **SECCO EBE**

ACCESSORI E GUARNIZIONI

AC 2038
Clips per fissaggio fermavetro P.2038

AC 5023
Clips fissaggio fermavetro P.2028

CV 5001
Vite di aggancio per fermavetro 2008

CV 5012
Boccolina di aggancio per fermavetro 2008

GE 1006
Guarnizione esterna vetro su profili TT (escluso P.1233)

GE 1206
Guarnizione esterna vetro per profilo P.1233

GE 2028
Guarnizione per fermavetro P.2028

GE 2029
Guarnizione interna dividivetro P.2030, P.2031, P.2032

GP 0095
Guarnizione interna per P.2008 e P.2038

GU 2030
Profilo in PVC per il fissaggio del dividivetro interno P.2030,P.2031, P.2032

GU 2031
Piattina biadesiva per dividivetro spessore 1,5 mm

GU 2032
Piattina biadesiva per dividivetro spessore 1,1 mm

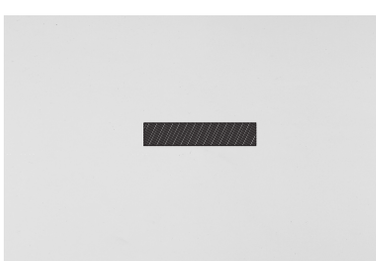

GU 2035
Piattina adesiva morbida per fondo giunto esterno vetro

STAMPI E ATTREZZATURE

AT 2028

Ganasce di taglio per dividivetro P.2028

AT 2030

Stampo per intestatura P.2030

AT 2038

Ganasce di taglio per P.2038

PRODOTTI VARI

SA 2031

Liquido deumidificante per vetri

SA 2032

Primer di adesione per profili verniciati o plstificati

APPLICAZIONE SU SERIE SECCO SISTEMI

SISTEMACCIAIO

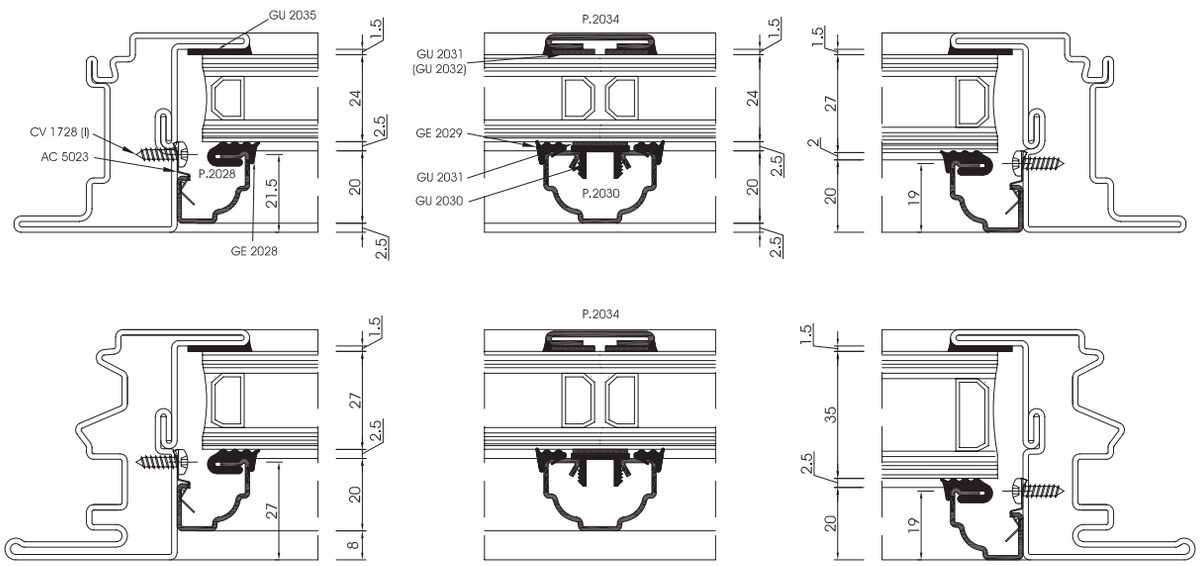

SECCO EBE

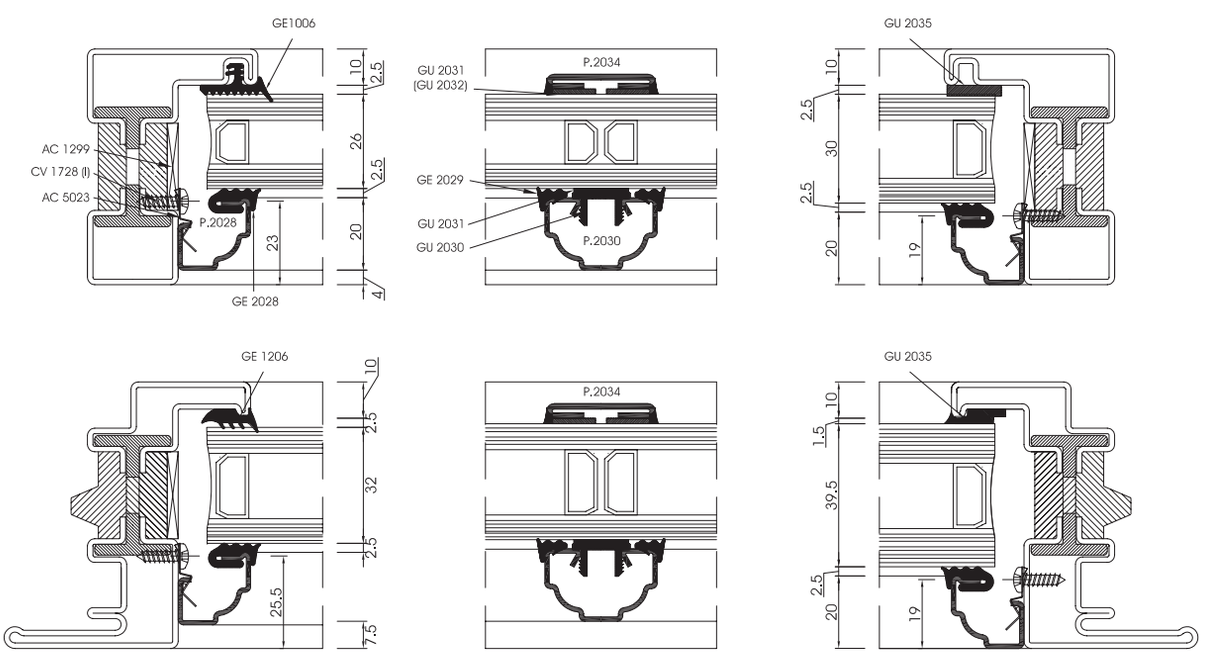

APPLICAZIONE SU SERIE SECCO SISTEMI

SECURITY SYSTEM

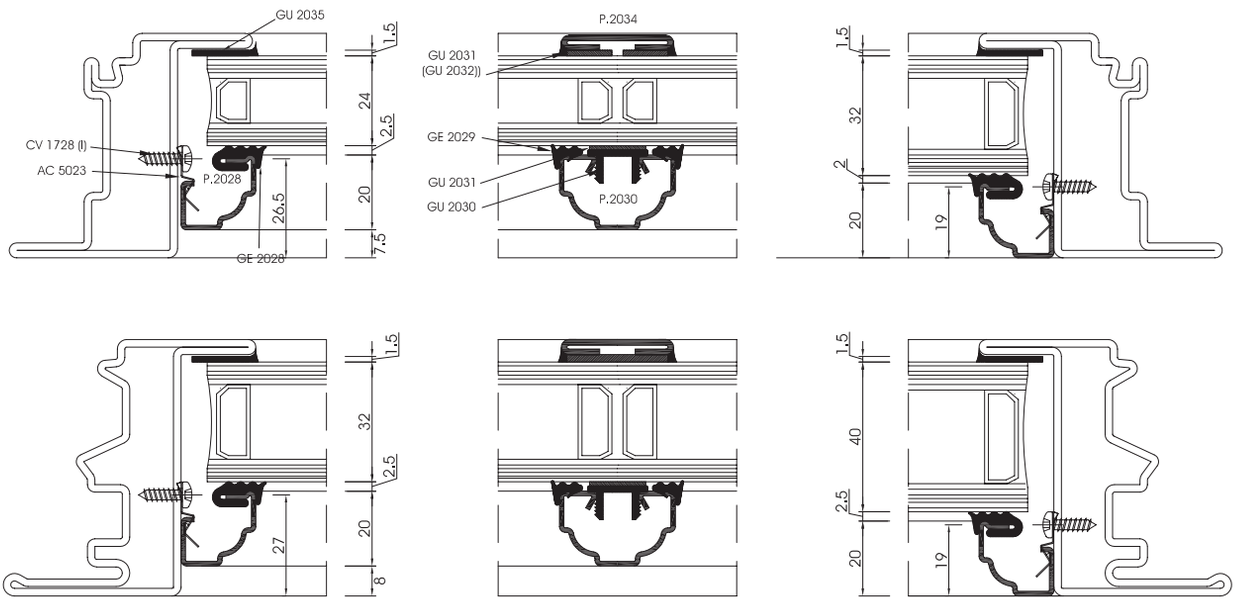

SCHEMA DI GIUNZIONE DEL DIVIDIVETRO

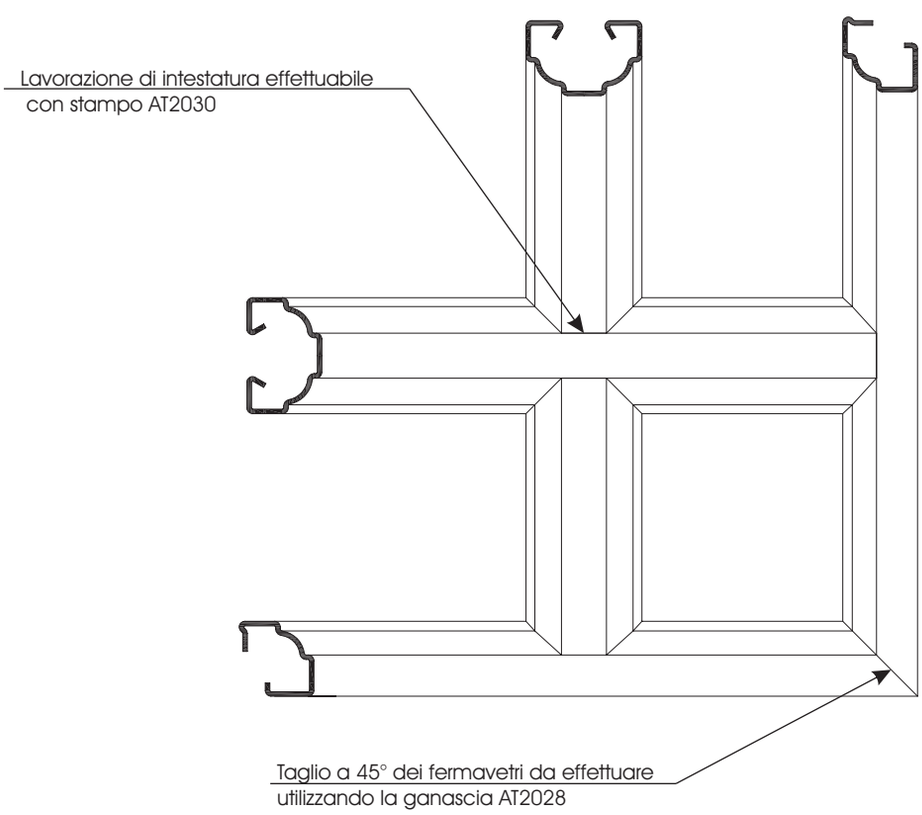

APPLICAZIONE SU SERIE SECCO SISTEMI

SISTEMACCIAIO

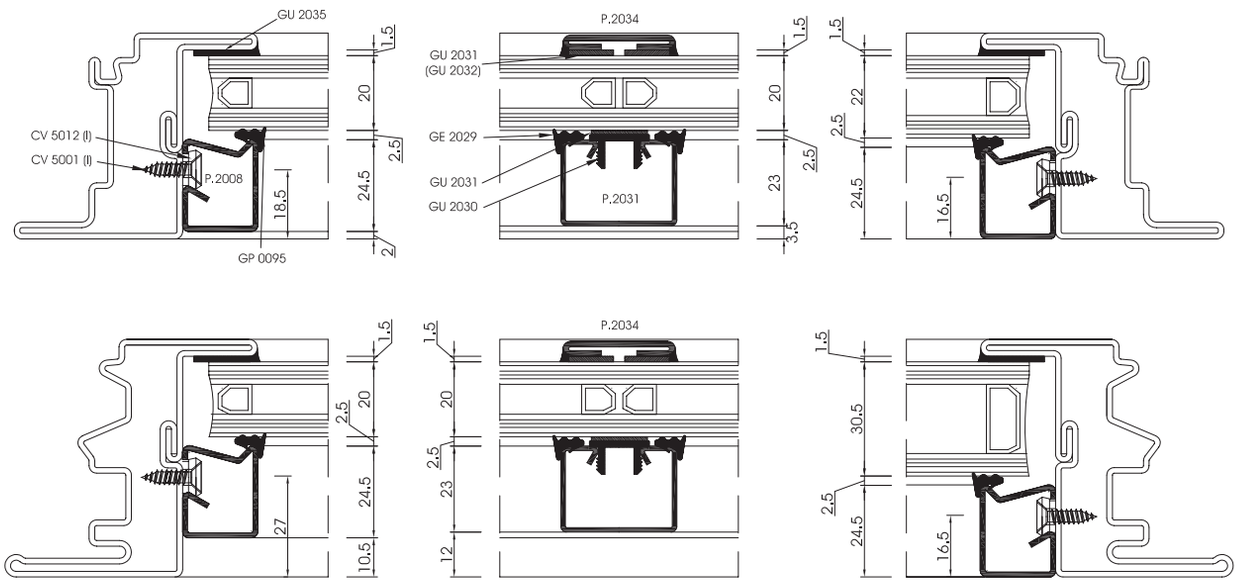

SECCO EBE

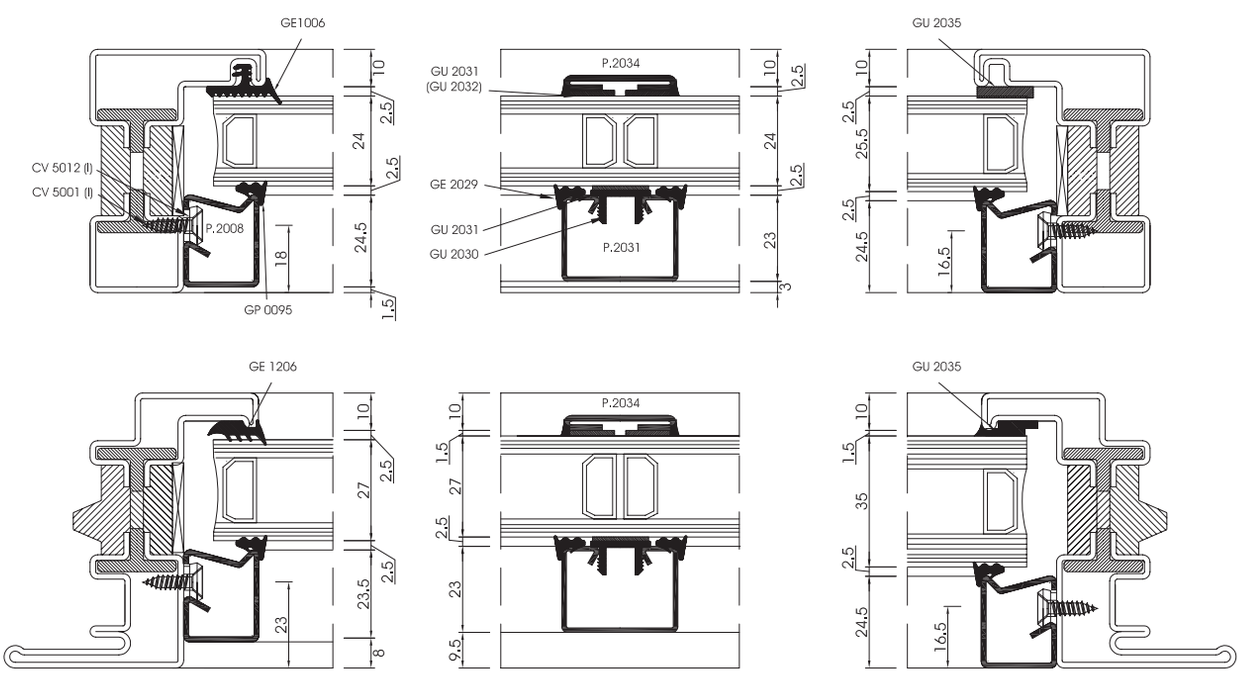

APPLICAZIONE SU SERIE SECCO SISTEMI

SECURITY SYSTEM

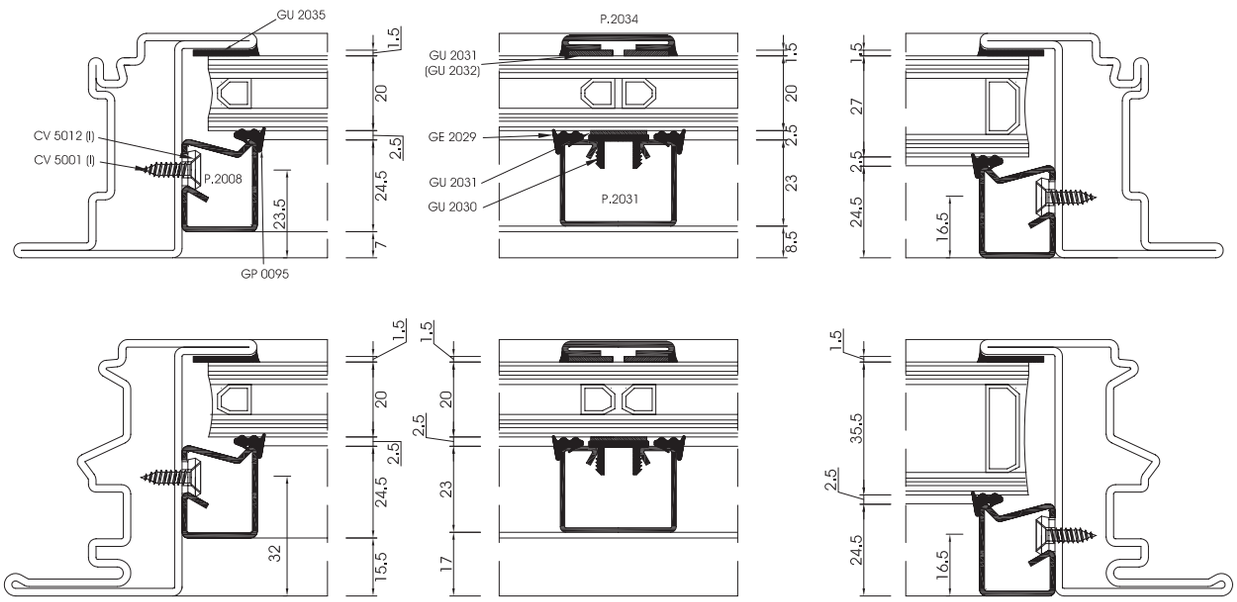

SCHEMA DI GIUNZIONE DEL DIVIDIVETRO

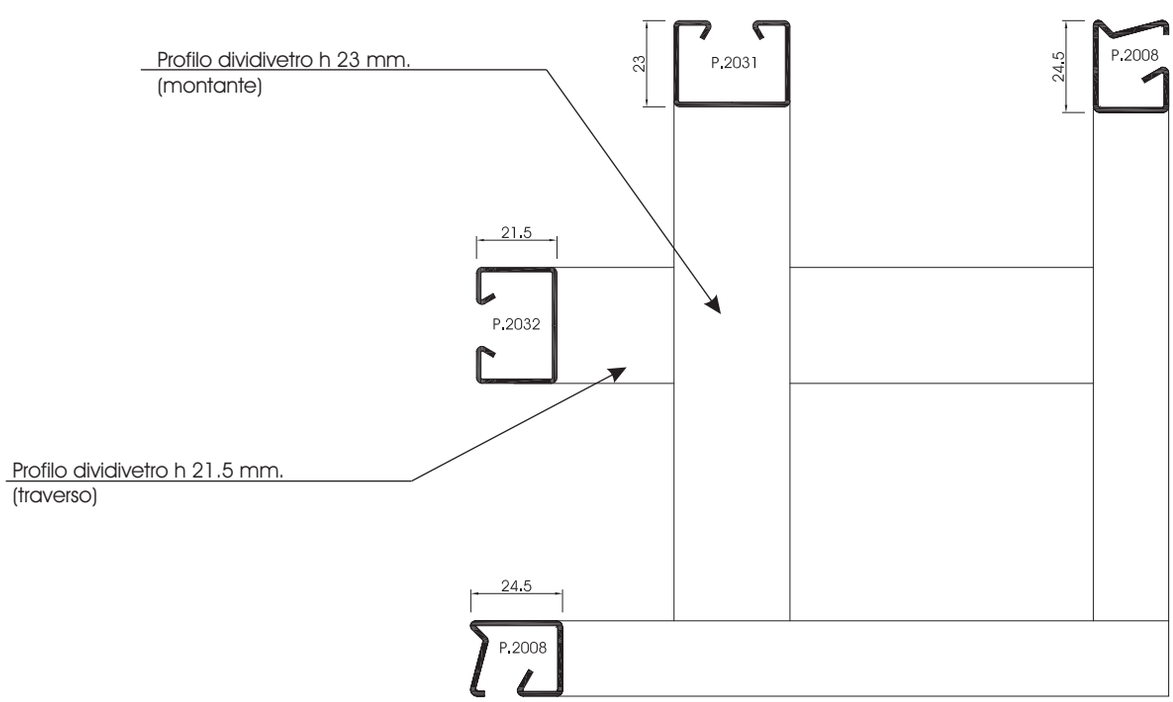

APPLICAZIONE SU SERIE SECCO SISTEMI

SISTEMACCIAIO

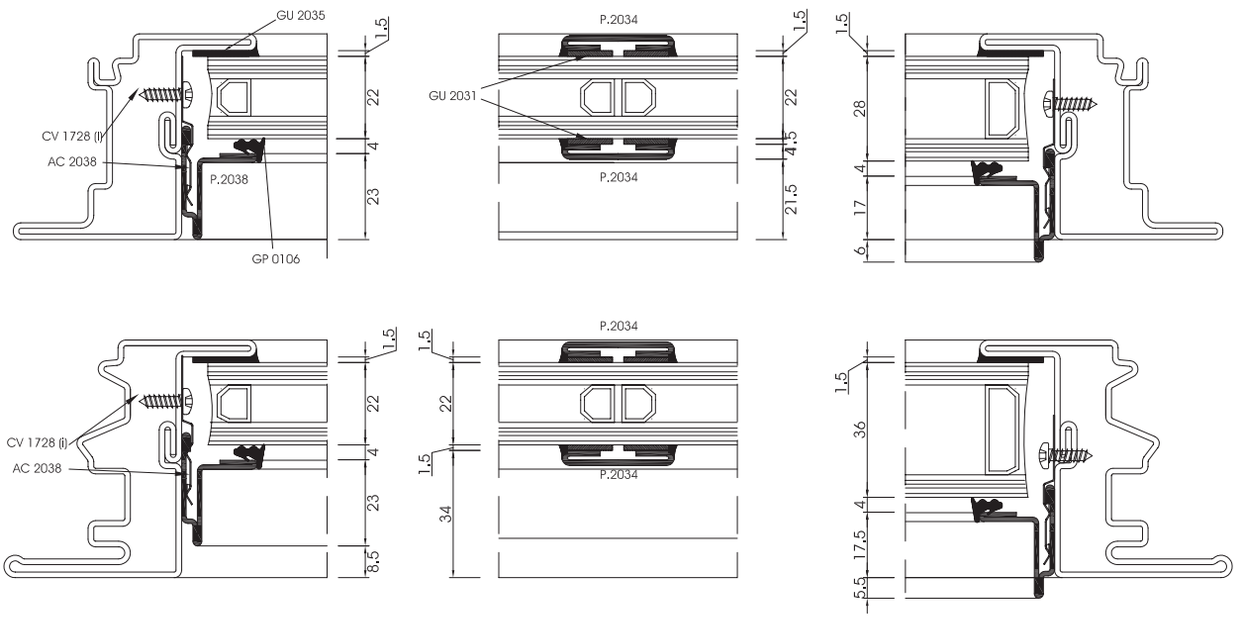

SECCO EBE

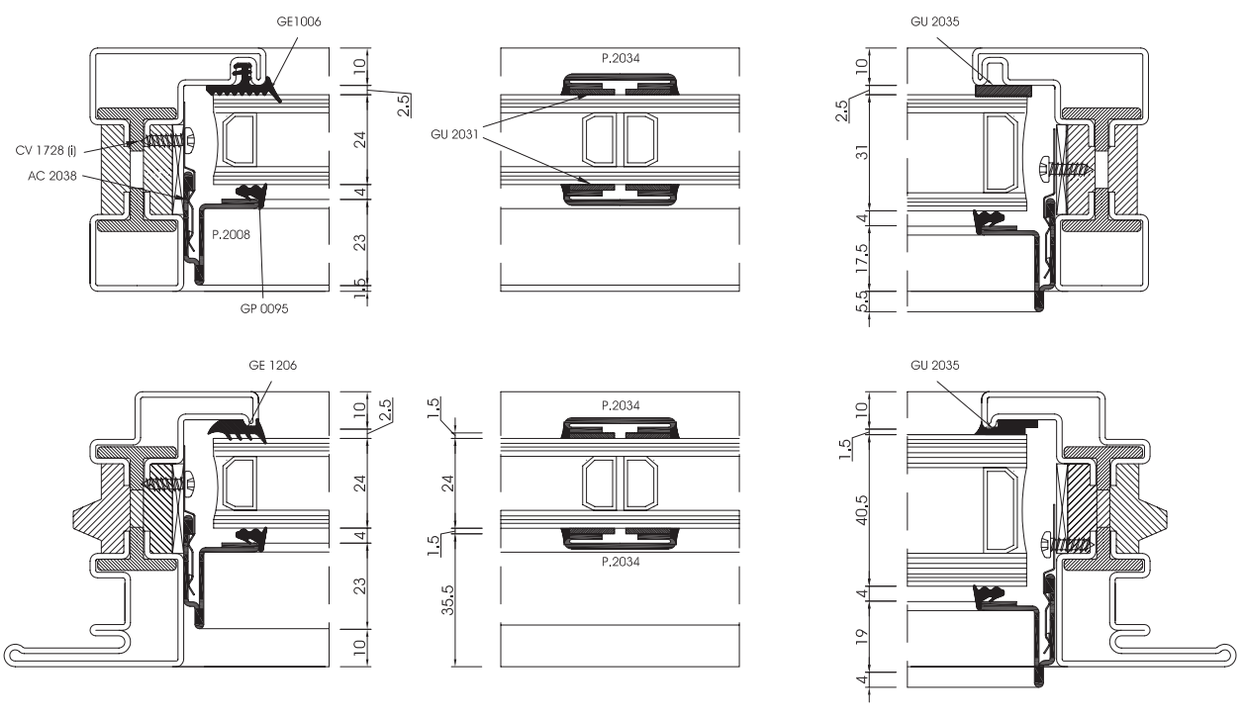

APPLICAZIONE SU SERIE SECCO SISTEMI

SECURITY SYSTEM

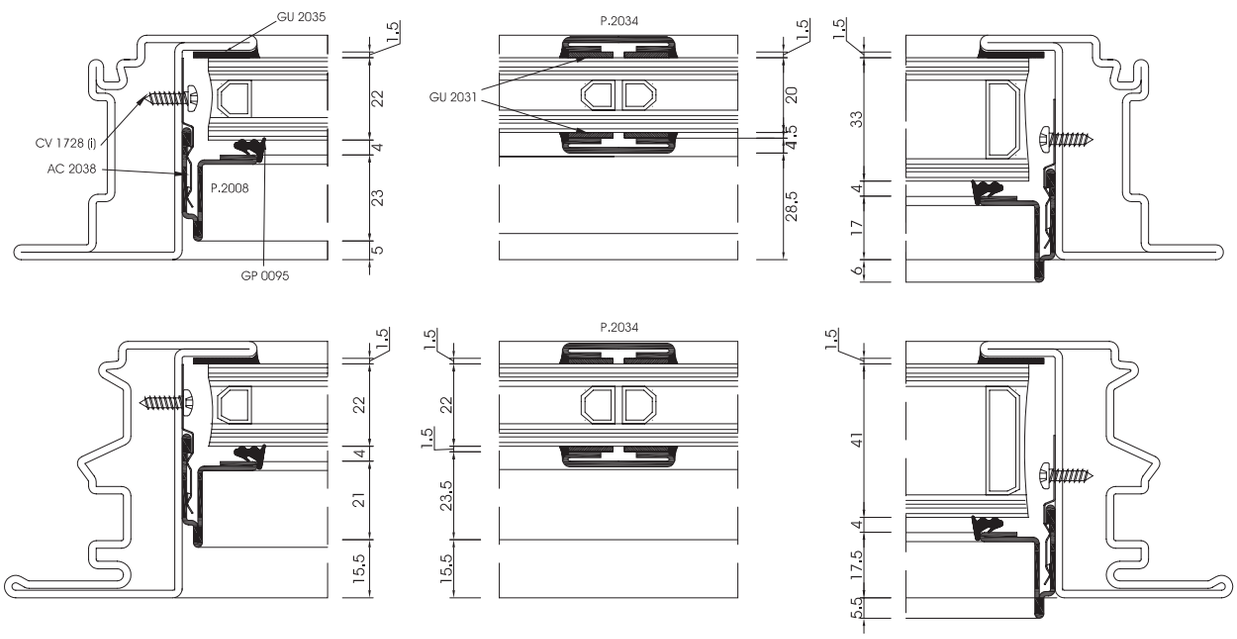

SCHEMA DI GIUNZIONE DEL DIVIDIVETRO

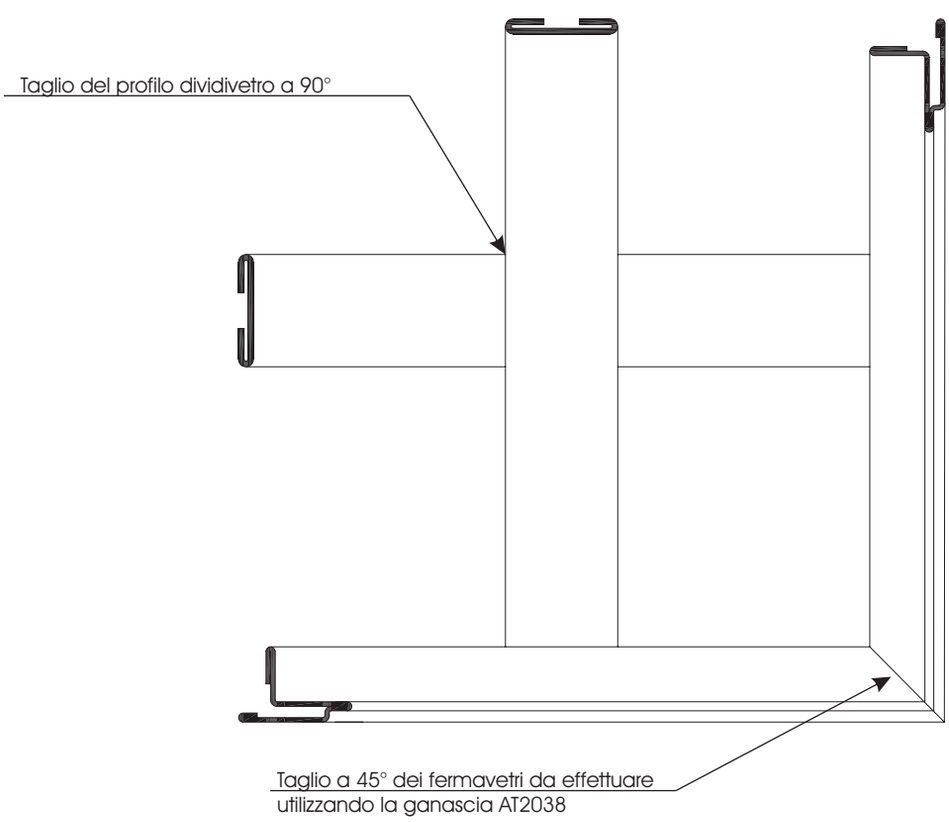

Note:

Note:

DIVIDIVETRO

DividiVetro

Aicb

Edizione Marzo 2008

La presente documentazione è stata redatta a cura della Secco Sistemi S.p.A. E' di sua proprietà e ne è vietata la riproduzione anche parziale senza preventiva autorizzazione.
Il materiale può essere utilizzato unicamente dai clienti per l'elaborazione dei prodotti indicati. La società declina ogni responsabilità per produzioni effettuate fuori dalle proprie indicazioni senza seguire le regole dell'arte. Si riserva il diritto di apportare ai propri prodotti quelle modifiche che riterrà utili e necessarie, senza vincolo di informazione preventiva. Deve essere cura del serramentista Secco Sistemi accertarsi che le note tecniche in suo possesso siano l'ultima edizione e comunque rispondenti al prodotto da realizzare.

This document has been compiled by the Secco Sistemi S.p.A.; this documentation belongs to them and it is forbidden it's reproduction, also a partial one, without previous authorization. The material can be used only by the customers of the indicated products. Society declines all responsability for productions effected out of it's directions without following the rules of the art. It reserves the right to itself to make in it's products those changes which it will think useful and necessary without ties of previous information. The Secco window fabbricator must take care to make sure that the technical notes in his possession are the last edition and in any case relative to the product to manufacture.

secco sistemi

TÜV SÜD ISO 9001

SECCO SISTEMI S.p.A. - VIA TERRAGLIO, 195 - 31022 PREGANZIOL (TV) - TEL. ++39 0422 497700 - FAX ++39 0422 497705
e-mail: info@seccosistemi.it - web: www.seccosistemi.it